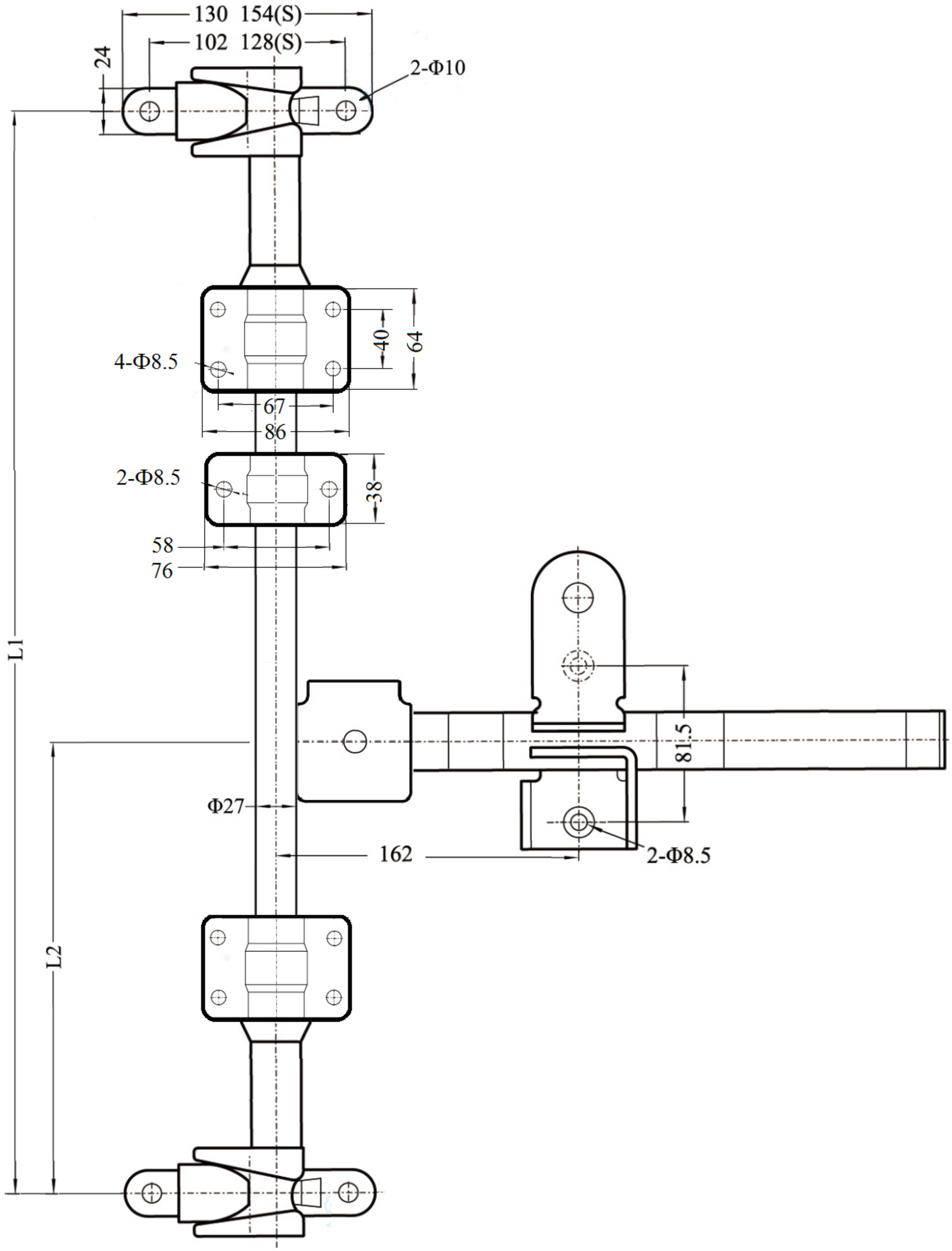
130
154(S)
102
128(S)
24
2-Φ10
4-Φ8.5
40
64
67
86
2-Φ8.5
38
58
76
L1
81.5
Φ27
162
2-Φ8.5
L2